TO-92

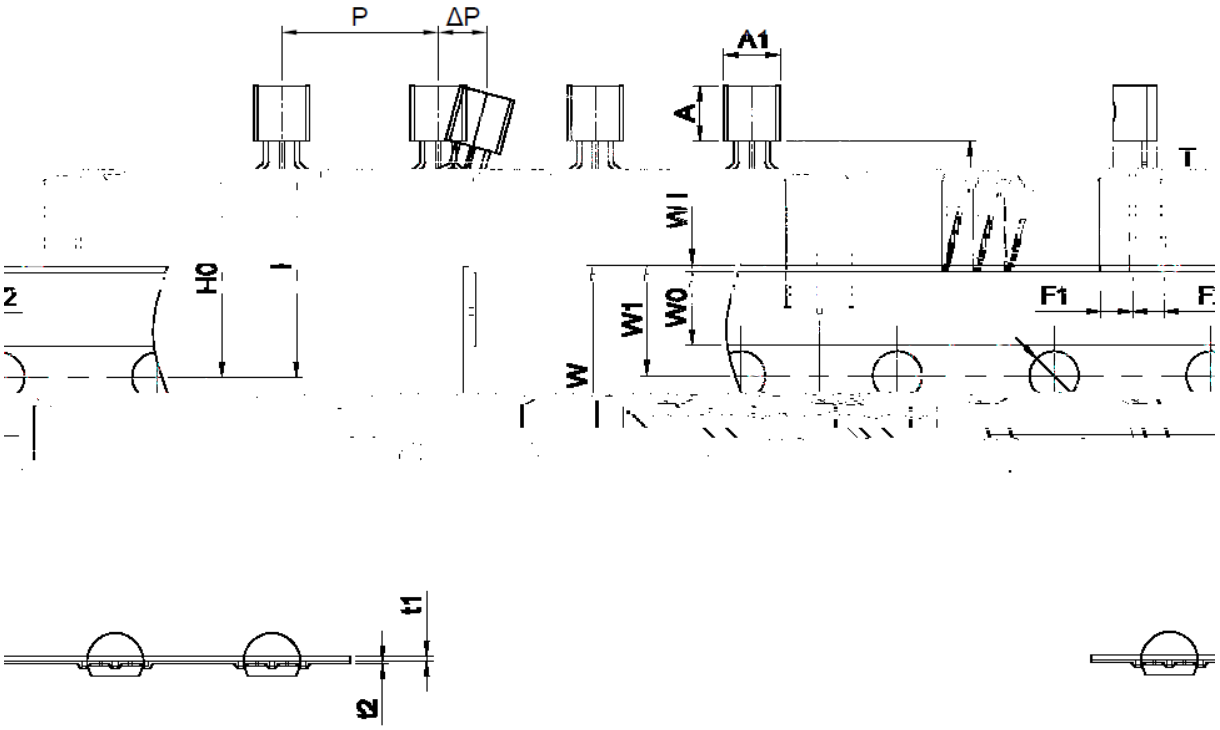

Dimiensions are in millimeter								
A	**A1**	**T**	**P**	**P0**	**P2**	**F1**	**F2**	**W**
4.6	**4.6**	**3.5**	**12.7**	**12.7**	**6.35**	**2.54**	**2.54**	**18.0**
W0	**W1**	**W2**	**H**	**H0**	**D0**	**t1**	**T2**	
6.0	**9.0**	**1.0Max**	**19.0**	**18.0**	**4.0**	**0.4**	**0.2**	**0**

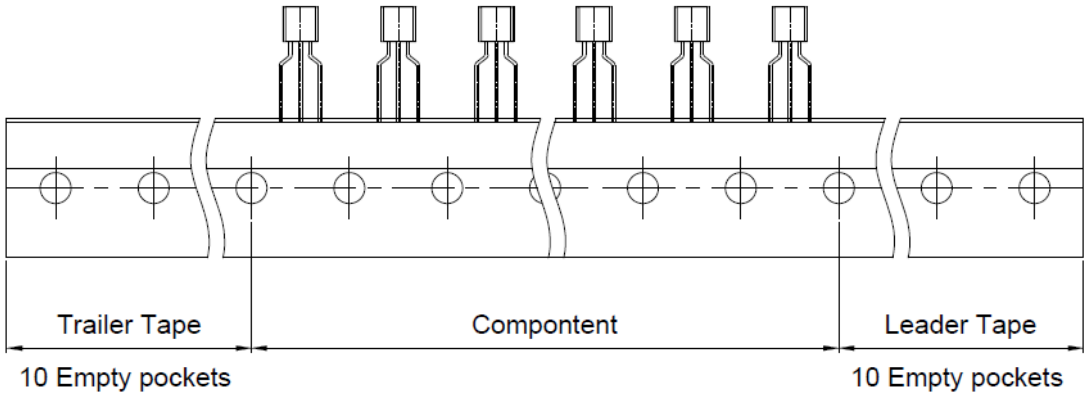

YFW®
佑风微

2N3904 TO-9